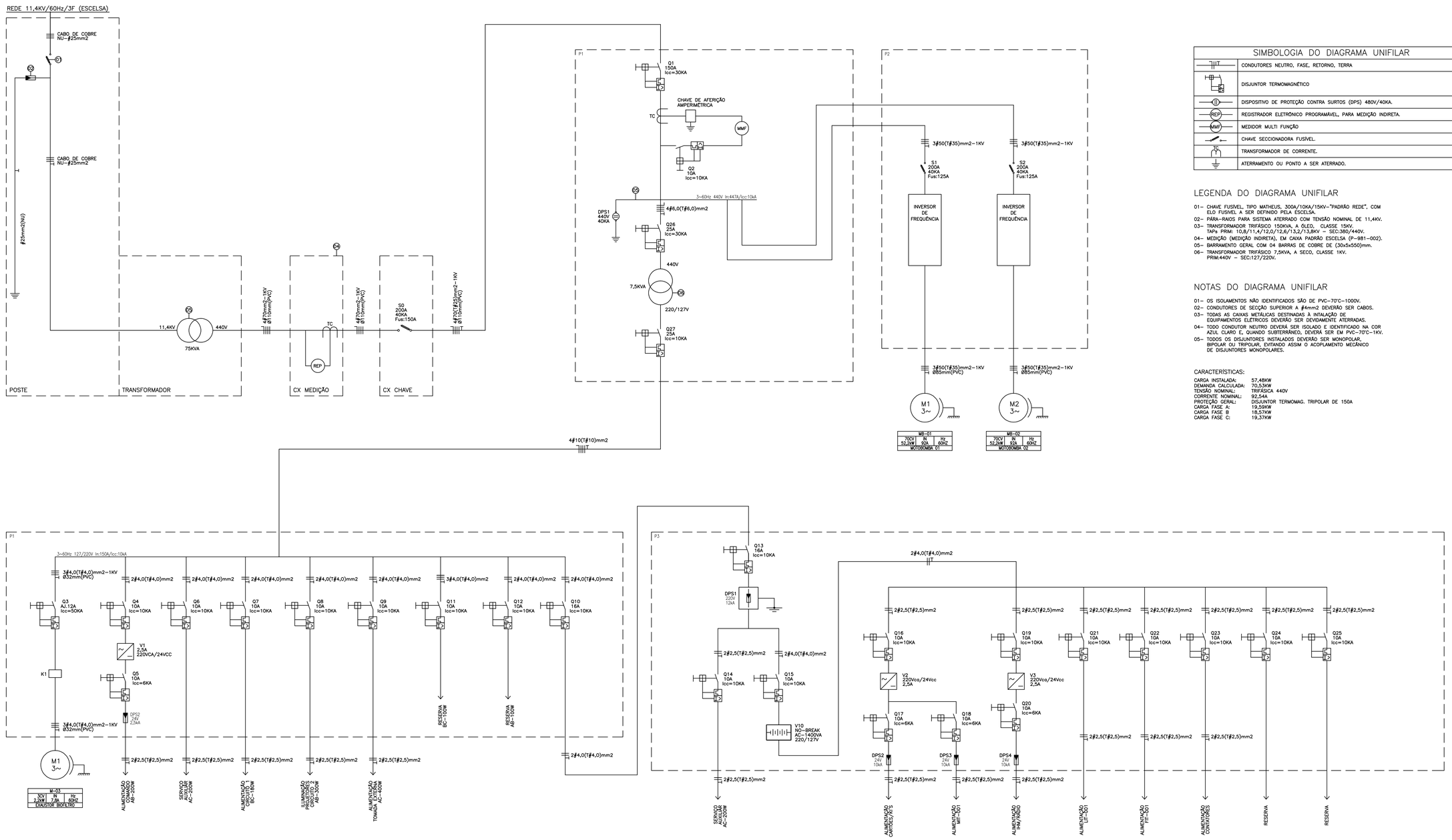

SIMBOLOGIA DO DIAGRAMA UNIFILAR

	CONDUTORES NEUTRO, FASE, RETORNO, TERRA
	DISJUNTOR TERMOMAGNÉTICO
	DISPOSITIVO DE PROTEÇÃO CONTRA SURTOS (DPS) 480V/40KA.
REP	REGISTRADOR ELETRÔNICO PROGRAMÁVEL, PARA MEDIÇÃO INDIRETA.
MMF	MEDIDOR MULTI FUNÇÃO
	CHAVE SECCIONADORA FUSÍVEL.
TC	TRANSFORMADOR DE CORRENTE.
	ATERRAMENTO OU PONTO A SER ATERRADO.

LEGENDA DO DIAGRAMA UNIFILAR

01– CHAVE FUSÍVEL, TIPO MATHEUS, 300A/10KA/15KV–"PADRÃO REDE", COM ELO FUSÍVEL A SER DEFINIDO PELA ESCELSA.
02– PÁRA–RAIOS PARA SISTEMA ATERRADO COM TENSÃO NOMINAL DE 11,4KV.
03– TRANSFORMADOR TRIFÁSICO 150KVA, A ÓLEO, CLASSE 15KV. TAPs PRIM: 10,8/11,4/12,0/12,6/13,2/13,8KV – SEC:380/440V.
04– MEDIÇÃO (MEDIÇÃO INDIRETA), EM CAIXA PADRÃO ESCELSA (P–981–002).
05– BARRAMENTO GERAL COM 04 BARRAS DE COBRE DE (30x5x550)mm.
06– TRANSFORMADOR TRIFÁSICO 7,5KVA, A SECO, CLASSE 1KV. PRIM:440V – SEC:127/220V.

NOTAS DO DIAGRAMA UNIFILAR

01– OS ISOLAMENTOS NÃO IDENTIFICADOS SÃO DE PVC–70°C–1000V.
02– CONDUTORES DE SECÇÃO SUPERIOR A #4mm2 DEVERÃO SER CABOS.
03– TODAS AS CAIXAS METÁLICAS DESTINADAS À INTALAÇÃO DE EQUIPAMENTOS ELÉTRICOS DEVERÃO SER DEVIDAMENTE ATERRADAS.
04– TODO CONDUTOR NEUTRO DEVERÁ SER ISOLADO E IDENTIFICADO NA COR AZUL CLARO E, QUANDO SUBTERRÂNEO, DEVERÁ SER EM PVC–70°C–1KV.
05– TODOS OS DISJUNTORES INSTALADOS DEVERÃO SER MONOPOLAR, BIPOLAR OU TRIPOLAR, EVITANDO ASSIM O ACOPLAMENTO MECÂNICO DE DISJUNTORES MONOPOLARES.

CARACTERÍSTICAS:

CARGA INSTALADA:	57,48KW
DEMANDA CALCULADA:	70,53KW
TENSÃO NOMINAL:	TRIFÁSICA 440V
CORRENTE NOMINAL:	92,54A
PROTEÇÃO GERAL:	DISJUNTOR TERMOMAG. TRIPOLAR DE 150A
CARGA FASE A:	19,59KW
CARGA FASE B:	18,57KW
CARGA FASE C:	19,37KW

CONFIGURAÇÃO DE PENAS P/ PLOTAGEM: A1 COLOR

	ESP.	COR
8	0,08	7
6	0,15	7
7	0,2	7
4	0,3	7
1	0,4	7
3	0,5	7
5	0,6	7
2	0,8	7
10	0,2	10
140	0,4	140
162	0,4	162
251	0,1	251

DIAGRAMA UNIFILAR

SEM ESC.

ESTE DESENHO É PROPRIEDADE DA COMPANHIA ESPÍRITO SANTENSE DE SANEAMENTO – CESAN E NÃO PODE SER COPIADO SEM SUA AUTORIZAÇÃO.

NÚMEROS	TÍTULOS
PRINCIPAIS DESENHOS DE REFERÊNCIA	

Nº	LOCAL	DISCRIMINAÇÃO	DES.	DIV.	GER.	DATA
REVISÃO						

CANCELA E SUBSTITUI O DESENHO NÚMERO:

CANCELADO E SUBSTITUÍDO PELO DESENHO NÚMERO:

CENTRO DE DOCUMENTAÇÃO

RECEBIDO: / /

Nº DOC.: ASS.:

APROVAÇÃO CESAN:

ASS.: MATR.:

UNID.: DATA: / /

ESTA APROVAÇÃO NÃO ISENTA A CONTRATADA DE SUAS RESPONSABILIDADES LEGAIS.

EMITENTE: ODEBRECHT Infraestrutura

PROJETADO:	COORDENADOR:
JOÃO OLIVIO R. FRANZOSI	PAULO CESAR MORAND
CREA:003380/D REGIÃO:ES	CREA: 45805/D REGIÃO: RJ
DESENHO: EEGU-6B-ELE-02	Nº DES. PROJETISTA: CNO-GU-09-11-EE-008
DATA: 19/03/2010	

RESPONSÁVEL TÉCNICO: GILBERTO EUGÊNIO DE SOUZA

CREA: 47433/D REGIÃO: RJ ART Nº: 2009.86784 DATA: 14/05/2008

EMISSÃO CESAN	DATAS
PROJETADO:	
CREA:	
DESENHADO:	
VERIFICADO: JADYR SOARES CARVALHO	
DIVISÃO: JADYR SOARES CARVALHO	
GERÊNCIA: ENGª JOSÉ CARLOS DALBEM	

CESAN — águas limpas

MUNICÍPIO: GUARAPARI | DISTRITO: – | BAIRRO: PRAIA DO MORRO

NOME DO EMPREENDIMENTO: PROJETO – INSTALAÇÃO 07 COMPLEMENTAÇÃO DO SISTEMA DE ESGOTAMENTO SANITÁRIO DA PRAIA DO MORRO – SUB–BACIA 6B

TÍTULO: PROJETO ELÉTRICO – EEGU–06B DIAGRAMA UNIFILAR

ESCALA:	FOLHA:	Nº CESAN	REV:
INDICADA	01 / 01		0